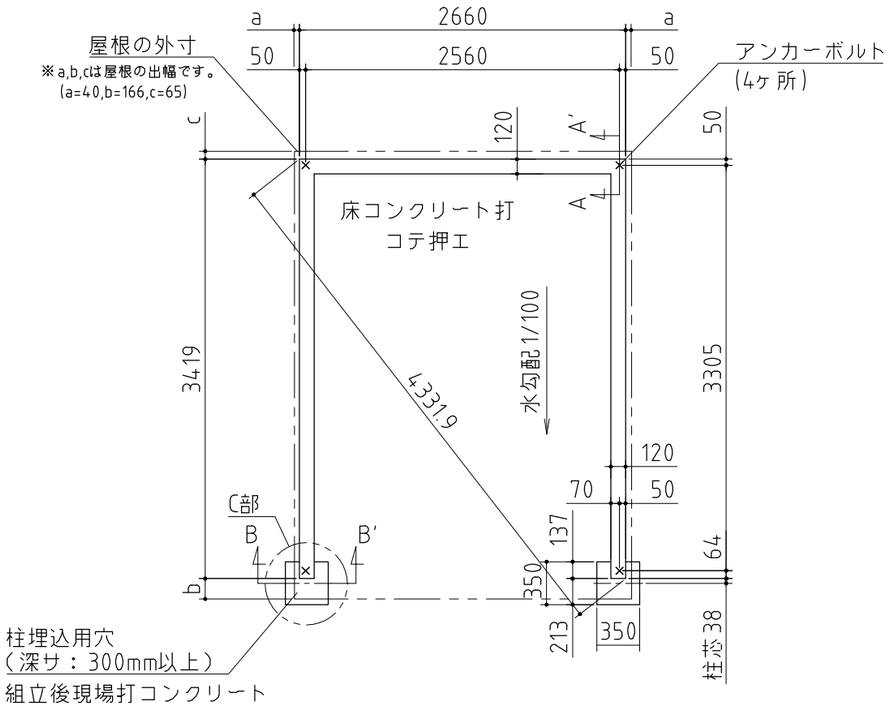

⚠ 注意
アンカーボルトは布基礎芯ではありません。

×・・・アンカーボルト位置を示す。

基礎詳細図 S=1/20

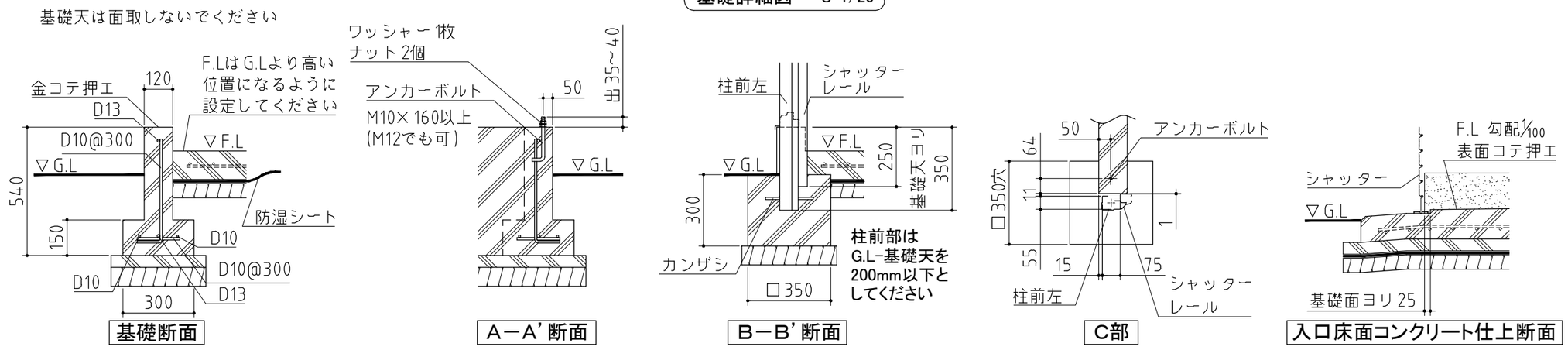

基礎図

〈縮尺〉S=1/50
～一般型～

機種名　FM－2635SD・HD

※寒冷地等は地域の実情に合わせた基礎にして下さい。

株式会社 稲葉製作所